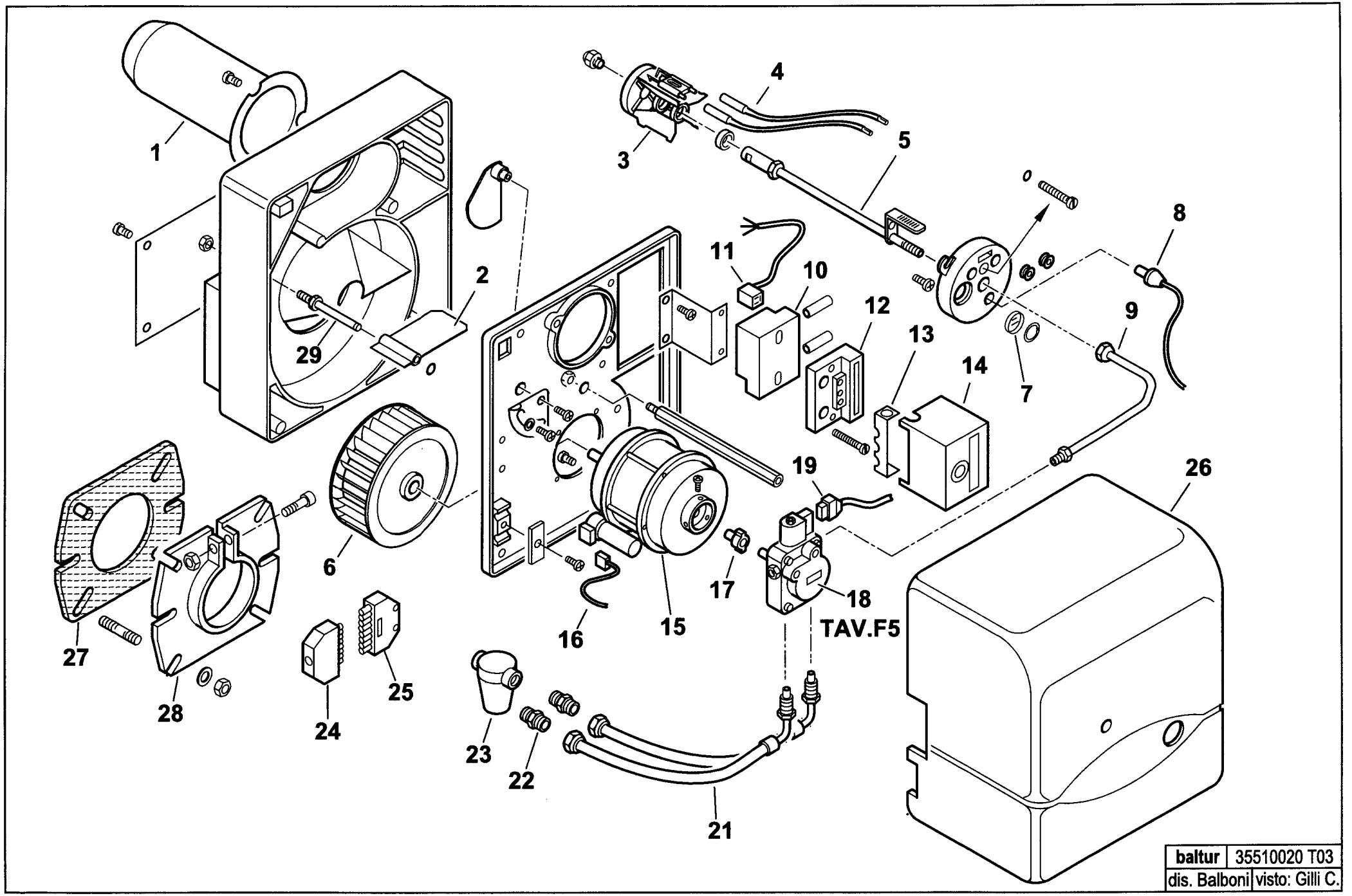
1
2
3
4
5
6
7
8
9
10
11
12
13
14
15
16
17
18
TAV.F5
19
21
22
23
24
25
26
27
28
29
baltur
35510020 T03
dis. Balboni
visto: Gilli C.

35510020 **BTL 6 L275** esploso **35510020 T03 Lista 03**

Rif.	Codice	Descrizione
1	0013030228	CANNOTTO
2	0013010024	FARFALLA
3	0013030208	DISCO ALETTATO
	0016010064	ELETTRODI
4	0005140255	CAVO
5	0013030230	CANNOTTO PORTA UGELLO
6	0013010004	VENTOLA
7	0013010027	VETRINO
8	30770	FOTO LANDIS
9	0013030197	TUBO
10	0005020057	TRASFORMATORE DANFOSS
11	0005130130	CONNETTORE
12	23527	ZOCCOLO
13	0005030012	PARETE
14	31184	APPARECCHIATURA
15	0005010131	MOTORE MONO 100W 220-240/50-60
	0005010133	CONDENSATORE
16	0005130016	CONNETTORE
17	0005010132	GIUNTO PER MOTORE
18	30750	POMPA
19	23519	CONNETTORE
21	0013030242	TUBO FLESSIBILE
22	19098	NIPPLO
23	0005070237	FILTRO
	95048	CARTUCCIA
	95099	GUARNIZIONE
24	0005130051	CONNETTORE
25	0005130052	CONNETTORE
26	0013030195	COPERCHIO
27	50413	GUARNIZIONE
28	8013030004	FLANGIA

Rif.	Codice	Descrizione
29	0013010018	PERNO

POMPA - PUMP - BOMBA - POMPE - PUMPE cod. 30750

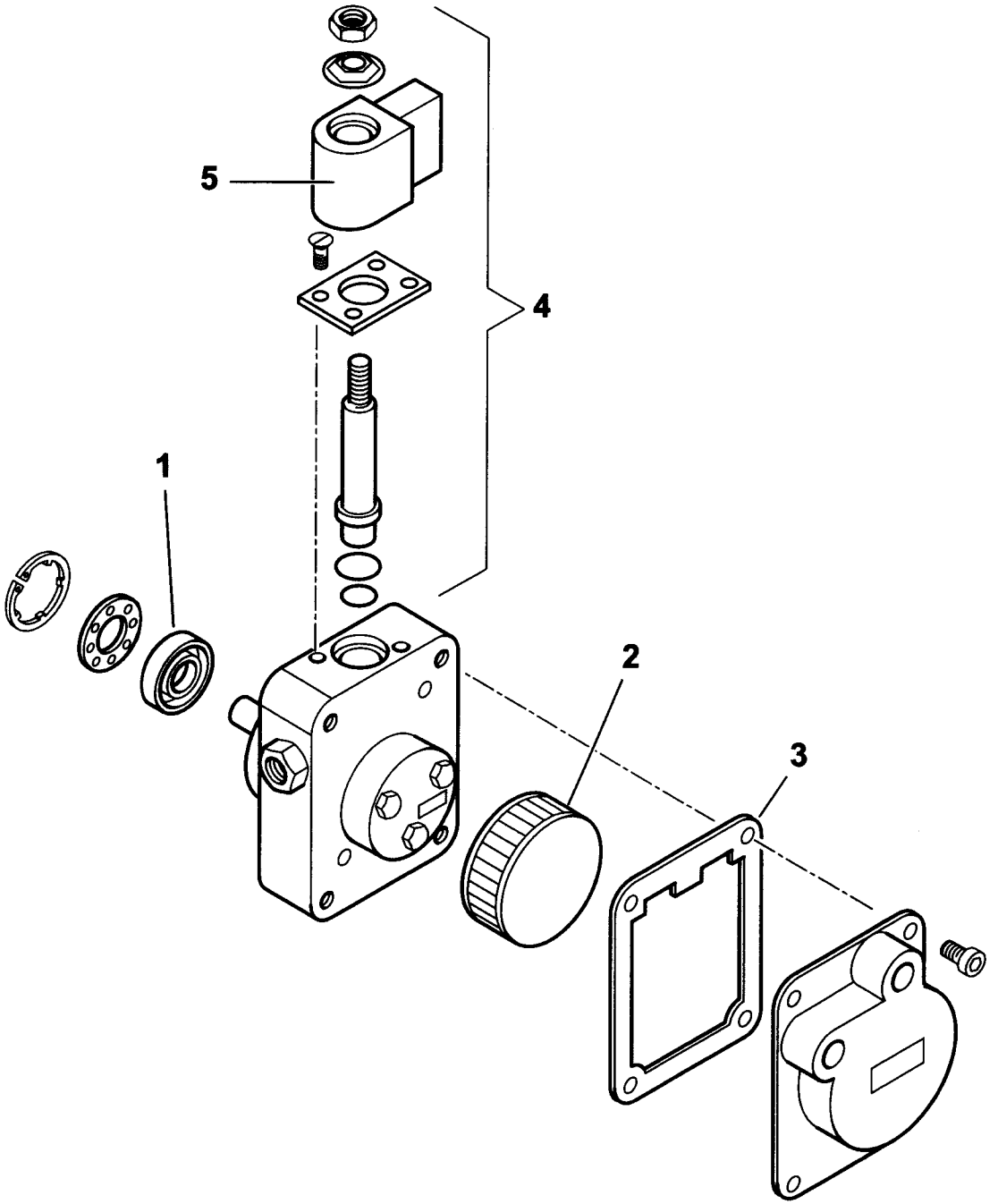

baltur	30750 T01
dis. Balboni	visto: Gilli C.

TAV.F5

30750 POMPA SUNTEC AS47C 1538 6P0500

esploso 30750T01 **L02**

Rif.	Codice	Descrizione
1	95089	TENUTA POMPA
2	0004050030	FILTRO
3	0004050049	GUARNIZIONE
4	95115	ELETTROVALVOLA
5	95116	BOBINA

Rif.	Codice	Descrizione