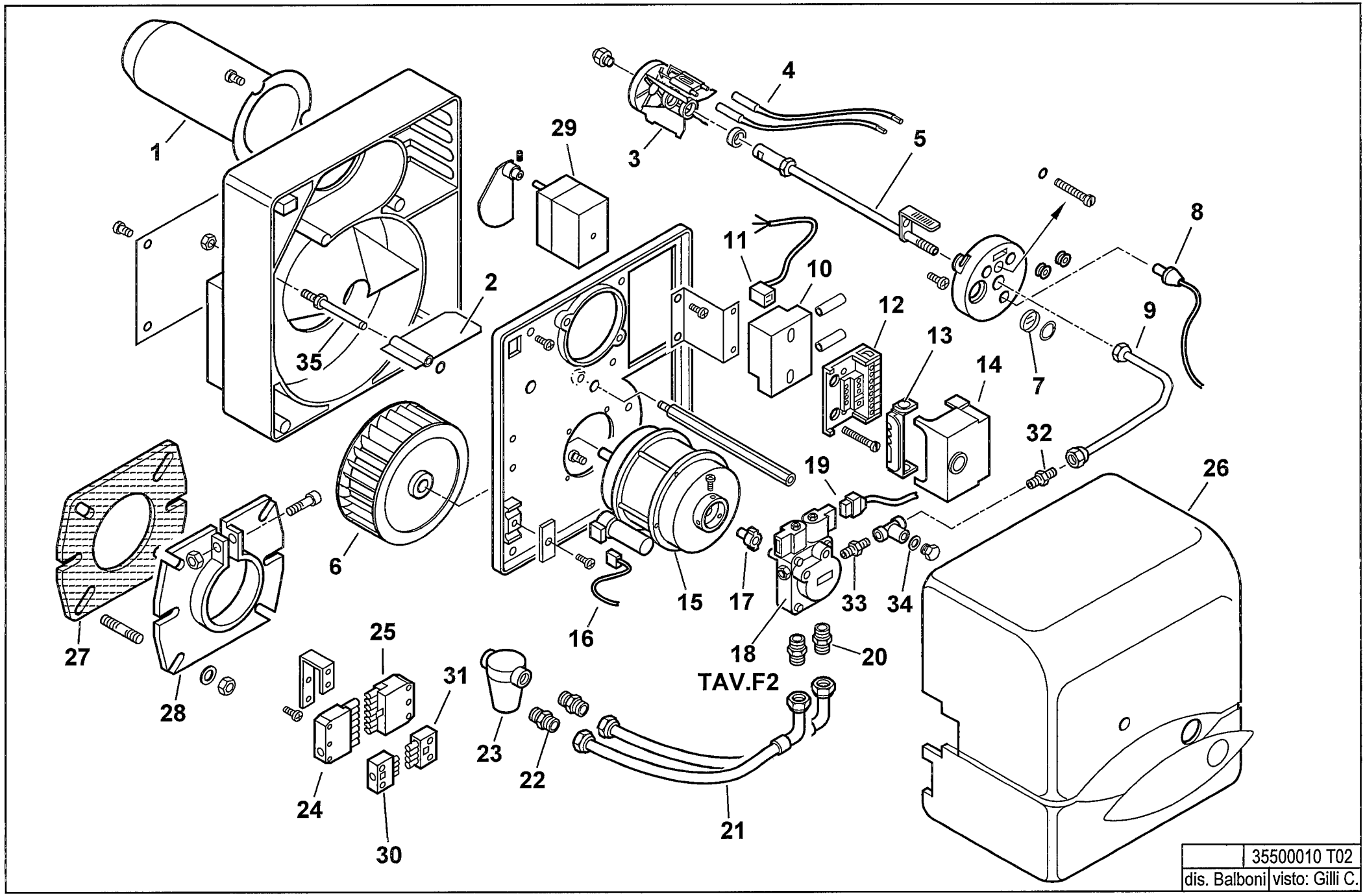
1
2
3
4
5
6
7
8
9
10
11
12
13
14
15
16
17
18
TAV.F2
19
20
21
22
23
24
25
26
27
28
29
30
31
32
33
34
35
35500010 T02
dis. Balboni
visto: Gilli C.

**35500010 BTL 4P**

esploso **35500010T02 Lista L02**

| Rif. | Codice | Descrizione |
|---|---|---|
| 1 | 0013030151 | CANNOTTO SPARK4 |
| 2 | 0013010024 | FARFALLA A GRAVITA' SPARK |
| 3 | 0013030198 | DISCO ALETTATO 6T D64 |
| | 0016010064 | ELETTRODO BIFILARE BTL 3-10 |
| 4 | 0005140225 | CAVO ACC. D.5 ATT.D4-D4 L500 |
| 5 | 0013030192 | ASSIEME CANNOTTO PORTA UGELLO |
| 6 | 0013010004 | VENTOLA D.133X47 SPARK |
| 7 | 0013010027 | VETRINO |
| 8 | 30770 | FOTO LANDIS QRB1B L=350 |
| 9 | 0013030219 | TUBO |
| 10 | 0005020057 | TRASF.RE DANFOSS EBI 052F0036 |
| 11 | 0005130130 | CONNETTORE TRASF. DANFOSS L160 |
| 12 | 23527 | ZOCCOLO AP.RA LANDIS LOA-LGB |
| 13 | 0005030012 | PARETE |
| 14 | 31184 | APPARECCHIATURA LANDIS LOA 24 |
| 15 | 0005010131 | MOTORE MONO 100W 220-240/50-60 |
| | 0005010133 | CONDENSATORE 4MF-MOTORE FHP |
| 16 | 0005130016 | CONNETTORE MOTORE |
| 17 | 0005010132 | GIUNTO PER MOTORE |
| 18 | 0005060003 | POMPA SUNTEC AT3 45C |
| 19 | 23519 | CONNETTORE POMPA SUNTEC L600 |
| 20 | 0013030055 | NIPPLO |
| 21 | 0013030070 | TUBOFLEX 1/4"FGX3/8"FDX1200 |
| 22 | 19098 | NIPPLO 3/8"X FILTRO |
| 23 | 0005070237 | FILTRO GASOLIO 3/8" VASCH.TRAS |
| | 95048 | CARTUCCIA FILTRO 3/8" |
| | 95099 | GUARNIZIONE FILTRO 3/8" |
| 24 | 0005130051 | CONNETTORE 7POLI MASCH. |
| 25 | 0005130052 | CONNETTORE 7POLI FEMM. |
| 26 | 0013030218 | COPERCHIO |
| 27 | 50183 | GUARN.NE FLANGIA SYN D80 |
| 28 | 8013030032 | FLANGIA |

| Rif. | Codice | Descrizione |
|---|---|---|
| 29 | 0005040001 | MOT.NO CONECTRON LKS120 B5-5S1 |
| 30 | 0005130043 | CONNETTORE 4 POLI M. |
| 31 | 0005130075 | CONNETTORE 4POLI FEMM. VERDE |
| 32 | 13778 | NIPPLO 1/8"X1/8"X24 |
| 33 | 17066 | NIPPLO 1/8"X1/8"X20 CROMATO |
| 34 | 146 | RONDELLA RAME 10X15X1,5 |
| 35 | 0013010018 | PERNO |

## POMPA - PUMP - BOMBA - POMPE - PUMPE cod.0005060003

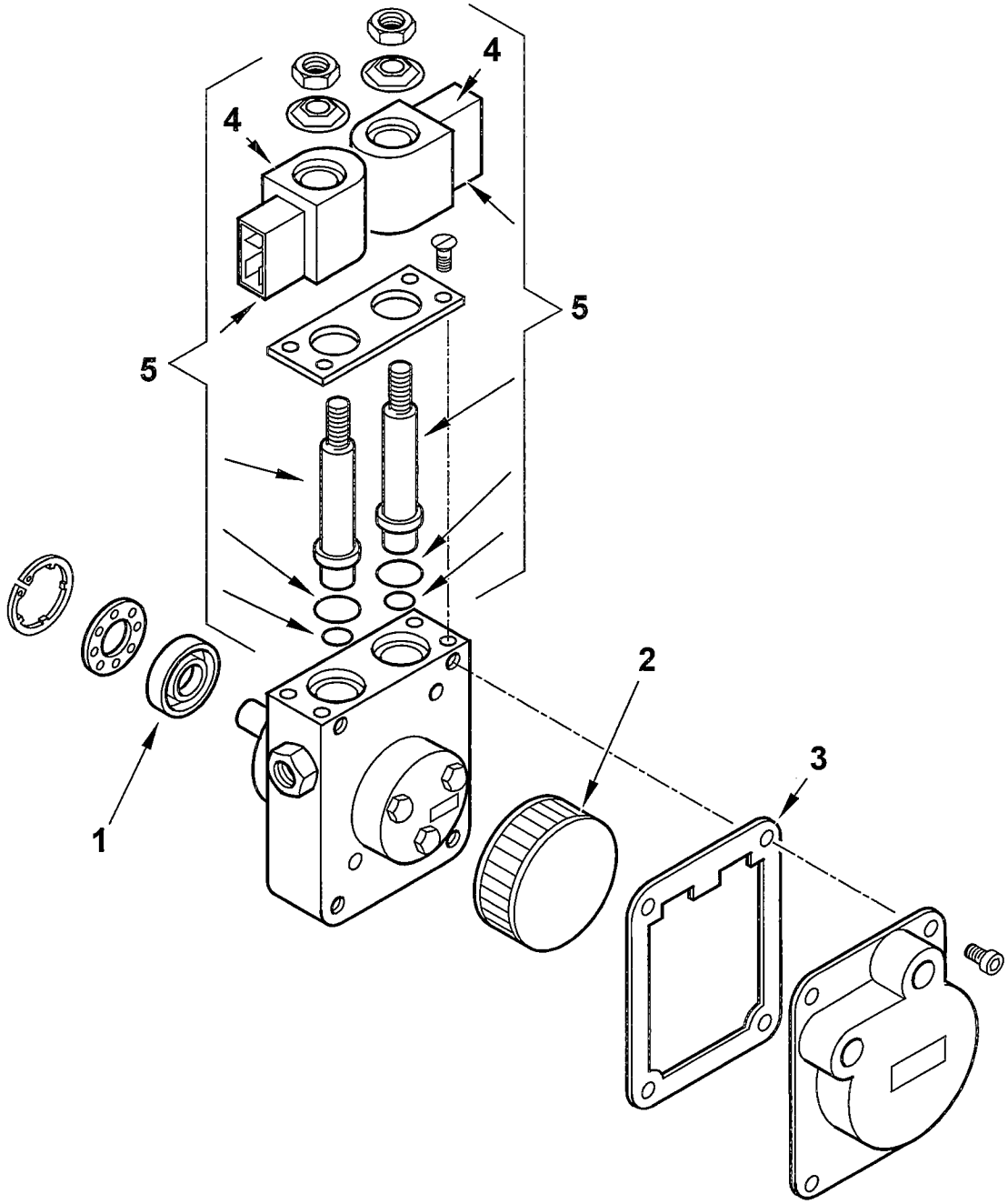


| | |
|---|---|
| 0005060003 T02 | dis.Balboni |
| Data: 04-04-2007 | visto:Gilli C. |

TAV.F2

## 0005060003 POMPA SUNTEC AT3 45C 9558 4P

esploso 0005060003T01 **L03**

| Rif. | Codice | Descrizione |
|---|---|---|
| 1 | 95089 | TENUTA POMPA SUNTEC AN-AS-AE |
| 2 | 0004050030 | FILTRO POMPA SUNTEC A |
| 3 | 0004050049 | GUAR.NE COP. AN-AS-AE-AP-AL- |
| 4 | 95116 | BOBINA X EV POMPA SUNTEC |
| 5 | 0004050100 | KIT STELI BOBINE SUNTEC AT3 |

| Rif. | Codice | Descrizione |
|---|---|---|
| | | |
| | | |
| | | |
| | | |
| | | |