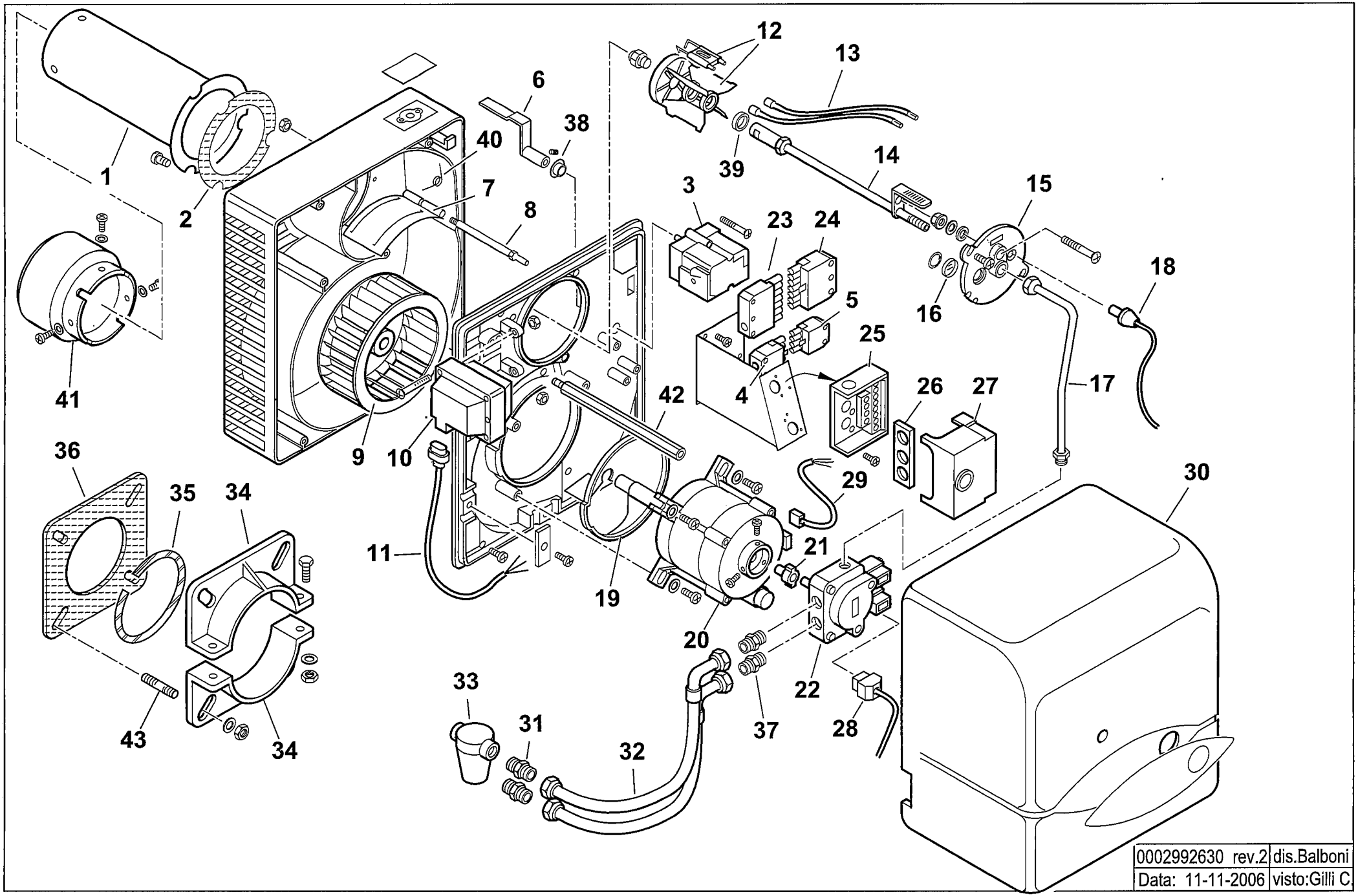
1
2
3
4
5
6
7
8
9
10
11
12
13
14
15
16
17
18
19
20
21
22
23
24
25
26
27
28
29
30
31
32
33
34
34
35
36
37
38
39
40
41
42
43
0002992630 rev.2
dis.Balboni
Data: 11-11-2006
visto:Gilli C.

35660010 **BTL 26 P 50Hz** esploso **0002992630 Rev.2**

Rif.	Codice	Descrizione
1	0023030002	AS.CANNOTTO BTG 20
2	0023020021	GUARNIZIONE CANNOTTO BTL20
3	0005040098	MOTORINO BERGER STA13BO.36/82N36
4	0005130075	CONNETTORE 4POLI FEMM. VERDE
5	0005130043	CONNETTORE 4POLI MASC. VERDE
6	0023020029	LEVA REG.NE ARIA BTL 20P
7	0023020027	FARFALLA A GRAVITA' BTL 20P
8	0023020043	PERNO FARFALLA A GRAVITA'BTL
9	0023020009	VENTOLA D.160X62
10	0005020067	TRASFORMATORE 10/30 230/50 CM SP4
11	0005130089	CONNETTORE TRASF. FIDA L550
12	0023020039	DISCO ALETTATO 8T +ELETTRODI
	0016010029	ELETTRODO BIFILARE SPARK 3-6
13	0005020036	CAVO A.T. L=560 RESISTIVO
14	0023020007	CANNOTTO PORTA UGELLO
15	8023020003	SUPPORTO
16	0013010027	VETRINO 20X3 SPARK
17	0023020026	TUBO MANDATA GASOLIO BTL 20P
18	30770	FOTO LANDIS QRB1B L=350
19	0023020017	DEFLETTORE ASPIRAZ. ARIA BTL
20	0005010171	MOTORE 250W 220-240/50-60
	95125	CONDENSATORE 8MF SIMEL 23DSG
21	0005010100	GIUNTO SIMEL V1409
22	0005060082	POMPA SUNTEC AT3 55A 95XX 4P
	95115	ELETTROVALVOLA
23	0005130052	CONNETTORE 7 POLI FEMMINA
24	0005130051	CONNETTORE 7 POLI MASCHIO
25	23527	ZOCCOLO AP.RA LANDIS LOA-LGB
26	0005030012	PARETE
27	31184	APPARECCHIATURA LANDIS LOA24.171B27
28	23519	CONNETTORE POMPA SUNTEC L600
	0005130055	CONNETTORE POMPA SUNTEC L350
29	0005130016	CONNETTORE MOTORE
30	0023020023	COPERCHIO POST.RE BTL14-20P

Rif.	Codice	Descrizione
31	19098	NIPPLO 3/8"
32	0013030070	TUBO FLESSIBILE 1/4"FG x 3/8"FD x 1200
33	30236	FILTRO GASOLIO 3/8"
	95048	CARTUCCIA FILTRO 3/8"
	95099	GUARNIZIONE FILTRO 3/8"
34	849320	SEMIFLANGIA ATT.BRUC. BT26G
35	49402	CORDONE
36	49319	GUARN.NE FLANGIA BT26G
37	0013030055	NIPPLO 1/4"X1/4"X25
38	0017030037	BOCCOLA GLYCODUR 20X14X12X0,5
39	0013030194	DISTANZIALE 26,5X18,5X2
40	0023020038	MOLLA PER FARFALLA BTL 26
41	0023020037	DIFFUSORE BTL 26
42	0023020014	COLONNETTA M8XM5XL226
43	31065	PRIGIONIERO M10X50