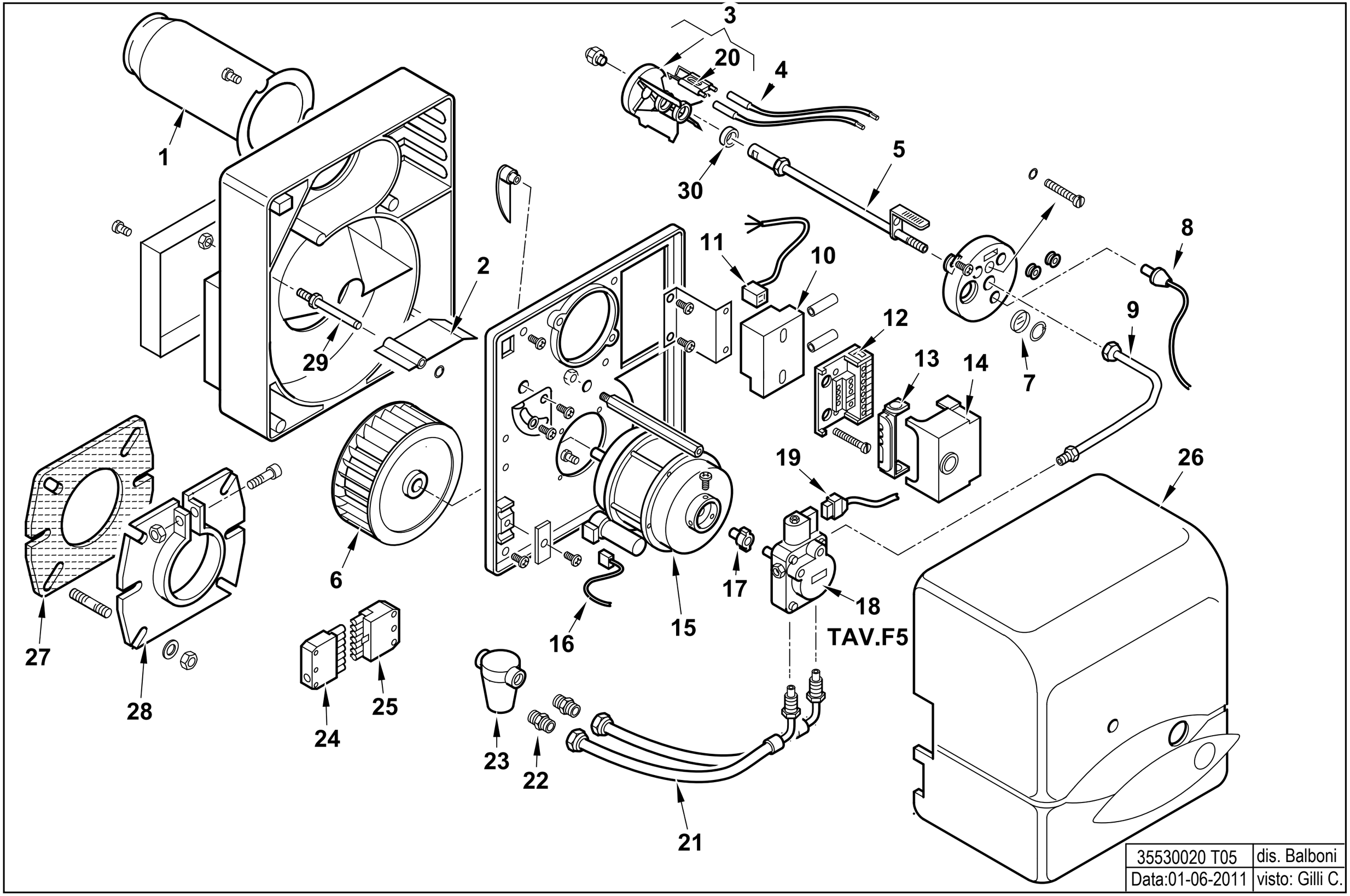
1
2
3
20
4
5
30
8
9
7
11
10
12
13
14
29
19
26
6
27
28
17
18
TAV.F5
15
16
24
25
23
22
21
35530020 T05
dis. Balboni
Data:01-06-2011
visto: Gilli C.

35530020 **BTL 10 L250**

Esploso **35530020 T05 Lista 05**

Rif.	Codice	Descrizione
1	0013030228	AS.CANNOTTO BTL 10 L250
2	0013030113	FARFALLA A GRAVITA' SPARK10
3	0013030209	DISCO ALETTATO 8T BTL10
4	0005140255	CAVO ACC. D.5 ATT.D4-D4 L1000
5	0013030230	AS.CANNOTTO P.U. BTL10 L250
6	0013010004	VENTOLA D.133X47 SPARK
7	0013010027	VETRINO 20X3 SPARK
8	30770	FOTO SIEMENS QRB1B L=350
9	0013030197	TUBO MANDATA GASOLIO BTL 0-10
10	0005020057	TRASFORMATORE DANFOSS
11	0005130130	CONNETTORE TRASFORMATORE
12	23527	ZOCCOLO AP.RA SIEMENS LOA-LG
13	0005030012	PARETE ZOCCOLO SIEMENS LOA-L
14	0005030141	AP.RA SIEMENS LMO 14.111C2
15	0005010131	MOTORE MONO 100W 220-240/50-60
	95068	CONDENSATORE 6,3MF
16	0005130016	CONNETTORE MOTORE
17	0005010132	GIUNTO POMPA-MOTORE FHP
18	30750	POMPA SUNTEC AS47C 1538 6P0500
19	23519	CONNETTORE POMPA SUNTEC L600
20	0016010064	ELETTRODO BIFILARE BTL 3-10
21	0013030242	TUBOFLEX 1/4"MGX3/8"FDX1200
22	19098	NIPPLO 3/8"X FILTRO
23	0005070237	FILTRO GASOLIO 3/8" VASCH.TRAS
	95048	CARTUCCIA FILTRO 3/8"
	95099	GUARNIZIONE FILTRO 3/8"
24	0005130051	CONNETTORE 7POLI MASCH.
25	0005130052	CONNETTORE 7POLI FEMM.
26	0013030216	COPERCHIO POST.RE BTL0-10 ARAN

Rif.	Codice	Descrizione
27	50413	GUARN.NE FLANGIA SYN D90
28	8013030004	FLANGIA AT.CO BRUC.RE D90SPARK
29	0013010018	PERNO FARFALLA A GRAVITA'SPARK
30	0013030194	DISTANZIALE 26,5X18,5X2

POMPA - PUMP - BOMBA - POMPE - PUMPE cod. 30750

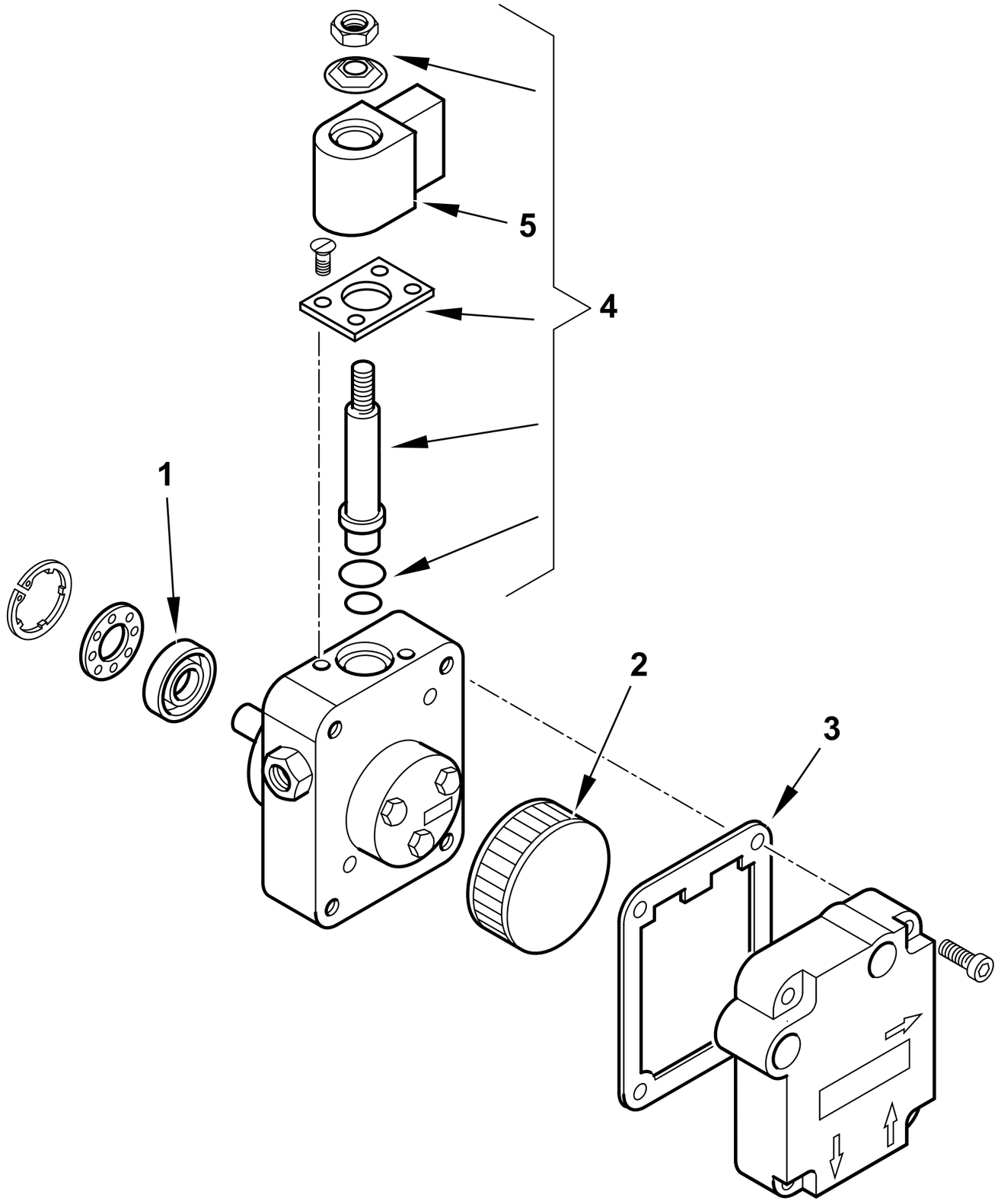

	30750 T02
dis. Balboni	visto: Gilli C.

TAV.F5

30750 POMPA SUNTEC AS47C 1538 6P0500

esploso 30750T02 **lista L02**

Rif.	Codice	Descrizione
1	95089	TENUTA POMPA SUNTEC AN-AS-AE
2	0004050030	FILTRO POMPA SUNTEC A
3	0004050049	GUAR.NE COP. AN-AS-AE-AP-AL-AT
4	95115	ELETTROVALVOLA
5	95116	BOBINA X EV POMPA SUNTEC

Rif.	Codice	Descrizione