RAMPA GAS 2" - GAS TRAIN - TREN DE GAS - RAMPE A GAZ - GASRAMPE cod.19990550

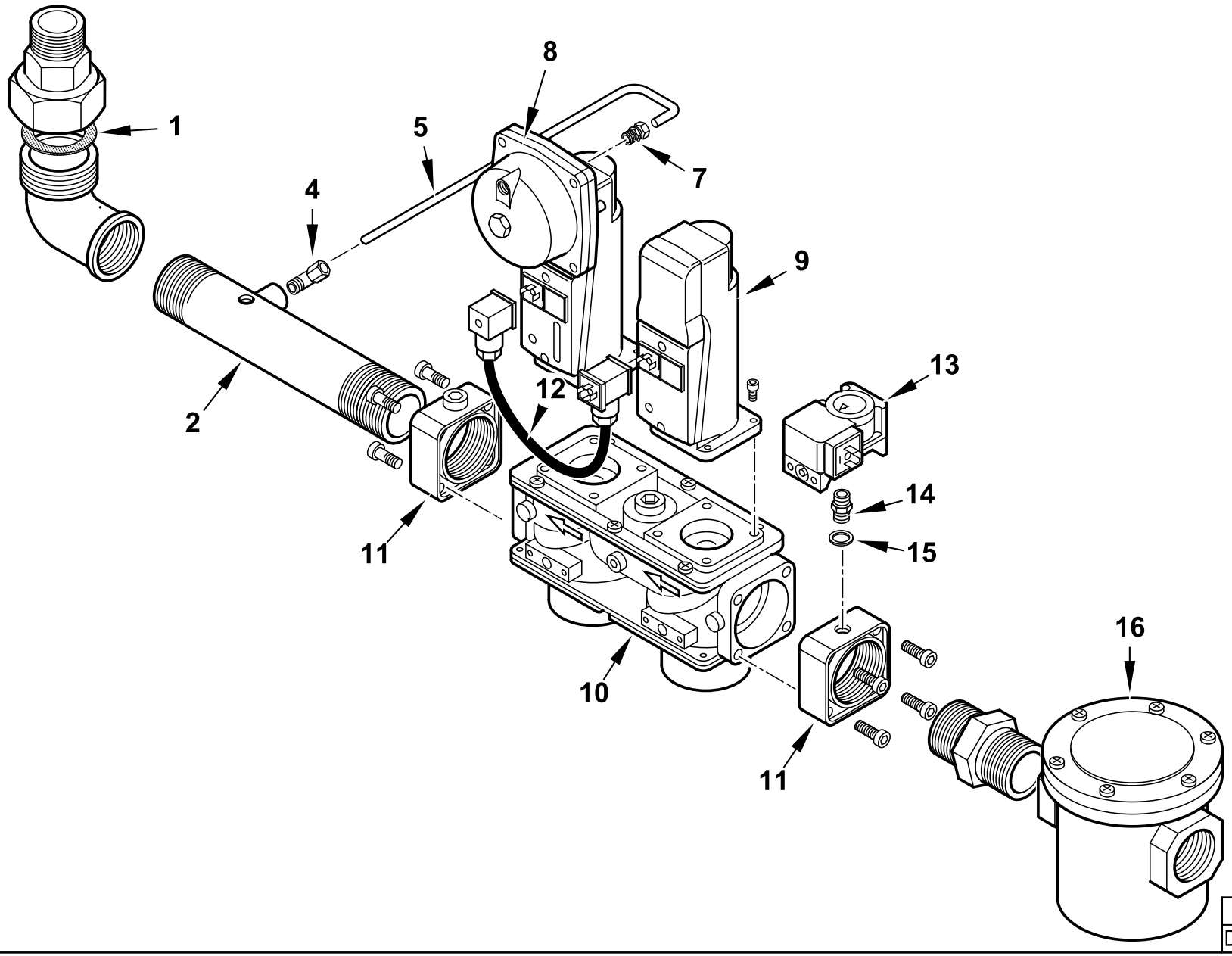

19990550 rev.1	dis. Balboni
Data: 03-02-2011	visto:Gilli C.

19990550 **RAMPA MM.VGD20.503 2"** **TBG**

Esploso **19990550** **Rev.1**

Rif.	Codice	Descrizione
1	0005180006	GUARN.NE X GOM.BOC.PIANO 2"
2	0010010014	TUBO COL.TO VALV. 2"X320+T1
4	23867	RACCORDO WOSS D8 1/4" GOM.
5	0006020262	TUBO PRESSIONE GAS VGD20. 2"
7	0006020270	RACCORDO WOSS D8 1/4" DIR
8	0005090232	SERV.RE SIEMENS SKP25.003E2
	0005090047	MOLLA REG. PRES. SIEMENS AGA22
9	0005090231	SERV.RE SIEMENS SKP15.000E2
10	0005090188	VALV.SIEMENS VGD20.503 2"
11	0005090195	FLANGIA MONOB. SIEMENS 2"
12	0005140684	CAVO CONNES.NE SIEMENS 2POLI
13	0005040068	PRESSOSTATO DUNGS GW150A6
14	0010060030	NIPPLO 1/4"X1/4"X43 PRES.
15	4987	RONDELLA RAME 13,5X18X2
16	23532	FILTRO GAS 70631 2"

Rif.	Codice	Descrizione